Gewicht ca. 400kg

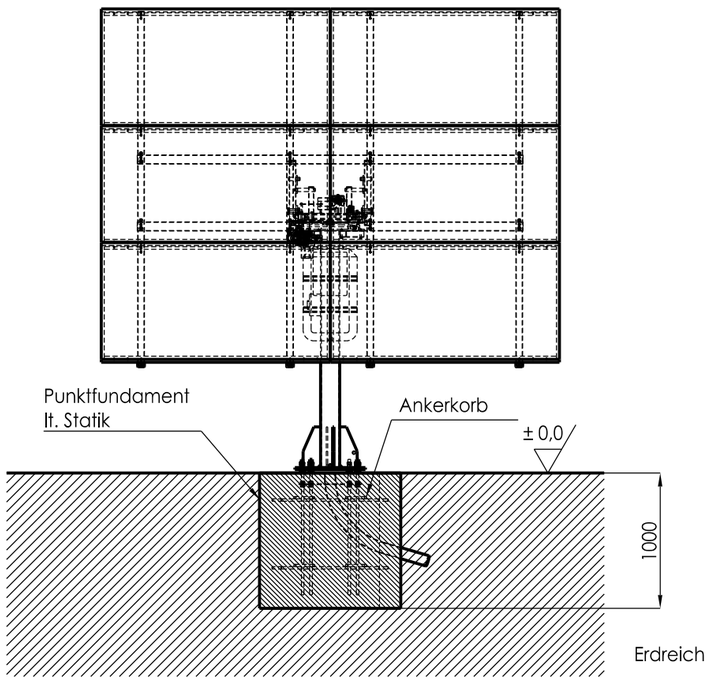

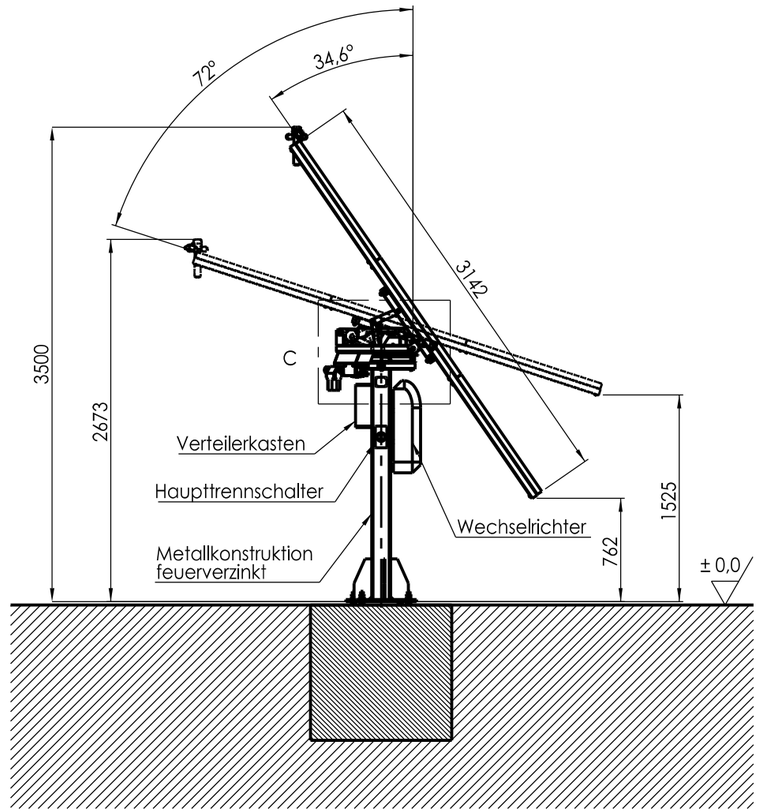

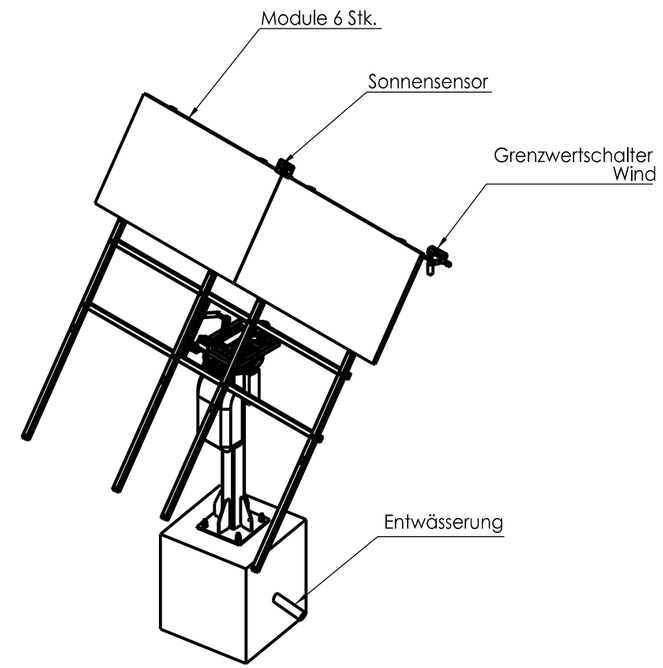

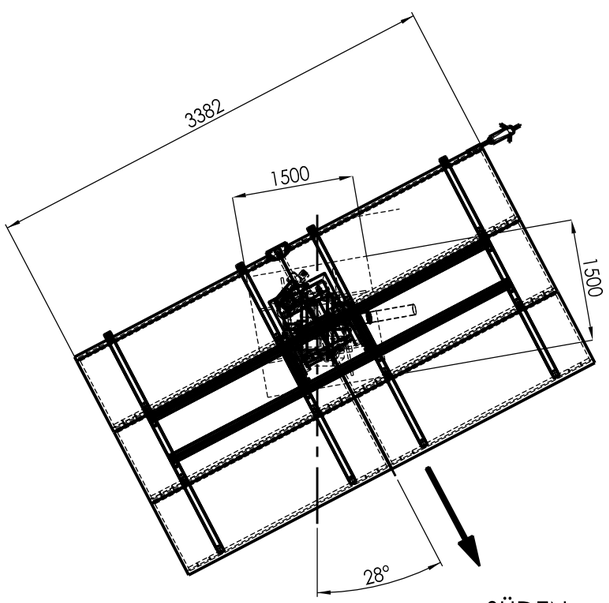

SÜDEN

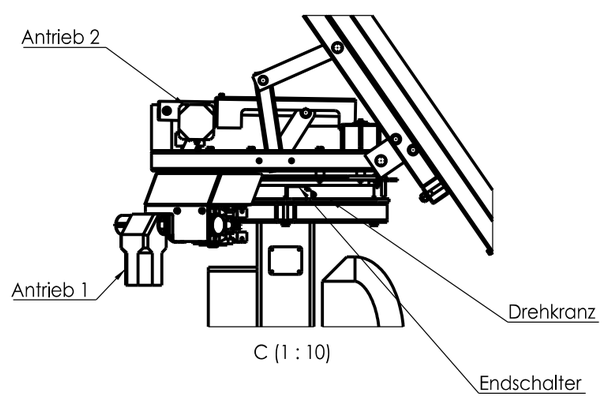

C (1 : 10)

STATUS 26.07.2023

ALLGEMEINTOLERANZEN: ISO 2768mK	OBERFLÄCHENGÜTE:	ENTGRATEN UND SCHARFE KANTEN BRECHEN	ZEICHNUNG NICHT SKALIEREN / ÄNDERUNG
			BEHANDLUNG:
	NAME	DATUM	MASSSTAB:
GEZEICHNET		17.03.2023	1:30
GEPRÜFT			
GENEHMIGT			
SUNTRACKER GSTECHNIK GMBH, Postgasse 15 • 9150 Bleiburg, +43 4235 / 22202, www.suntracker.at		WERKSTOFF:	BENENNUNG: Suntracker 4000R Fundament - Montage
			ZEICHNUNGSNR.: 150_100_008 — A2
			GEWICHT: — BLATT 1 VON 1